AC_BOX SALIX

Amplia Gama de cajas de conexión en AC para inversores String para plantas solares fotovoltaicas, con los dispositivos más avanzados de protección contra sobretensiones, fusibles, detección de aislamiento y seccionador automático, que mantienen tanto el funcionamiento como la protección correcta de todo el sistema. Posibilidad de monitorización de las distintas variables de tensión, corriente, FP, frecuencia, P, Q, S, etc. de las tres fases que permite hacer el seguimiento correcto de la conexión AC del sistema fotovoltaico para garantizar el mejor rendimiento y correcto funcionamiento.

Descripción del cuadro

Armario conexión AC para 11, 22, 33 ó 44 inversores String de 690V, con protección a sobretensión y corriente, detección de aislamiento, monitorización de variables eléctricas y seccionador automático en carga de 1500A.

Especificaciones del cuadro

- ✓ Configurado para posibilidad de conexión 11, 22, 33 ó 44 inversores String.
- ✓ Monitorización de variables eléctricas.
- ✓ Protección sobretensión trifásica clase I+II.
- ✓ Protección sobrecorriente por entrada inversor String con fusible de 160A por fase.
- ✓ Funcionamiento diseñado para 690V.
- ✓ Temperatura de funcionamiento hasta 50ºC de Temperatura Exterior.
- ✓ Detección de aislamiento en configuración IT.
- ✓ Conexiones interiores con pletina de cobre de secciones 60mm x 20mm.
- ✓ Conexiones exteriores con pletina de cobre estañada de secciones 120mm x 20mm.
- ✓ Envolvente metálica IP54, IK10, con protección anticorrosión C4H, con posibilidad de ampliable a C5M. Tratamiento de imprimación y pintura.
- ✓ Ventilación forzada con rejillas.
- ✓ Interruptor automático de 690V y 1500A, con poder de corte de 50kA hasta 65kA.
- ✓ Salida a transformador con pletina estañada de 120mm x 20mm.
- ✓ Zócalo regulable con posibilidad de modificar la altura de las pletinas de salida.
- ✓ Protección magnetotérmica para servicios auxiliares.
- ✓ Normativa aplicable IEC61439-1 e IEC61439-2.

Datos técnicos del cuadro

Dimensiones

Anchura	1.000mm
Altura	2.000mm
Profundidad	500mm

Condiciones Ambientales

Índice de protección	IP66 según UNE 20324 (IEC 60529)
Temperatura ambiente (servicio)	-25 °C ... 55 °C
Temperatura ambiente (almacenamiento / transporte)	-20 °C ... 70 °C
Humedad de aire admisible (servicio)	10 % ... 95 % (Según DIN EN 61131-2)
Humedad de aire admisible (almacenamiento / transporte)	10 % ... 95 % (Según DIN EN 61131-2)
Altitud (servicio)	< 2000 m sobre el nivel del mar

Construcción Mecánica

Peso	500 kg
Material	Acero galvanizado con imprimación y pintura. Anticorrosión C4H. Color RAL 7035
Puerta	Opaca abatible a derechas o izquierdas
Resistencia al impacto	IK-10 de acuerdo con la norma EN 50102 (IEC 62262)

Elementos de Protección

Interruptor	
Alimentación	Autoalimentado
Tipo	Bastidor Abierto, 3P. Sunsul LSIS
Tensión	690V
Corriente	1600A
Poder de corte	50kA a 65kA
Protección	Diferencial
Monitorización	3 Fases Tensión, corriente RMS/vector, P, Q, S, FP, E, Er, Hz, etc.
Salidas	3 Salidas Digitales programables
Comunicaciones	Modbus, RS485, Profibus DP
Monitorización de fallos	256 registros (Fallo/Corriente/Fecha/Hora)
Sobretensiones	
Tipo	3P Weimuller
Monitorización	Señal en caso de rotura
Fusibles	
Tipo	160A SIBA

Configuraciones según el OCR (display) del interruptor

OCR	
Tipo	N: normal
Comunicaciones	NO
Protección de intensidad	Sobrecorriente Cortocircuito Instantánea Falta a tierra
Selección de funciones y comunicaciones	G: Falta a tierra sin comunicación. No precisa de transformador externo, calcula el fallo a tierra como suma vectorial de las 3 fases.
Selección de alimentación	0: Autoalimentado, 60Hz. Las comunicaciones 5: Autoalimentado, 50Hz. Las comunicaciones

OCR	
Tipo	A: Anmeter
Comunicaciones	Salida 1: Alarma Sobrecorriente Salida 2: Cortocircuito o Instantánea Salida 3: Alarma falta a tierra
Protección de intensidad	Sobrecorriente Cortocircuito Instantánea Falta a tierra (no compatible con la protección diferencial) Diferencial (no compatible con la falta a tierra)
Selección de funciones y comunicaciones	G: Falta a tierra sin comunicación. No precisa de transformador externo, calcula el fallo a tierra como suma vectorial de las 3 fases. Z: Diferencial (fallo entre 0,5 y 30A). Precisa de transformador externo. Sin comunicación. E: Diferencial (fallo mayor que 30A). Precisa de transformador externo. Sin comunica. C: Falta a tierra con comunicación. No precisa de transformador externo, calcula el fallo a tierra como suma vectorial de las 3 fases. K: Diferencial (fallo entre 0,5 y 30A). Precisa de transformador externo. Con comunicación. X: Diferencial (fallo mayor que 30A). Precisa de transformador externo. Con comunicación. N: Falta a tierra con comunicación. Precisa de transformador externo.
Selección de alimentación	0: Autoalimentado, 60Hz. Las comunicaciones y los contactos de salida no funcionan si no hay alimentación. 1: 100 – 250V AC/DC, 60Hz 2: 15 – 60V DC, 60Hz 5: Autoalimentado, 50Hz. Las comunicaciones y los contactos de salida no funcionan si no hay alimentación. 6: 100 – 250V AC/DC, 50Hz 7: 15 – 60V DC, 50Hz

OCR	
Tipo	P: Power Meter
Comunicaciones	3 salidas digitales, configurables como Alarma o Disparo de cualquiera de las funciones de protección.
Protección de intensidad	Sobrecorriente Cortocircuito Instantánea Falta a tierra (no compatible con la protección diferencial) Diferencial (no compatible con la falta a tierra)
Protección de tensión	Precisa de un módulo de tensión. Sobretensión Subtensión Sobrefrecuencia Subfrecuencia Inversión de fases Potencia inversa
Selección de funciones y comunicaciones	C: Falta a tierra con comunicación. No precisa de transformador externo, calcula el fallo a tierra como suma vectorial de las 3 fases. K: Diferencial (fallo entre 0,5 y 30A). Precisa de transformador externo. Con comunicación. X: Diferencial (fallo mayor que 30A). Precisa de transformador externo. Con comunicación. A: Alarma Pre-disparo. Con comunicación. N: Falta a tierra con comunicación. Precisa de transformador externo.
Selección de alimentación	1: 100 – 250V AC/DC, 60Hz 2: 15 – 60V DC, 60Hz 6: 100 – 250V AC/DC, 50Hz 7: 15 – 60V DC, 50Hz

OCR	
Tipo	S: Supreme Meter Únicamente disponible con interruptor AH
Comunicaciones	3 salidas digitales, configurables como Alarma o Disparo de cualquiera de las funciones de protección.
Protección de intensidad	Sobrecorriente Cortocircuito Instantánea Falta a tierra (no compatible con la protección diferencial) Diferencial (no compatible con la falta a tierra)
Protección de tensión	Precisa de un módulo de tensión. Sobretensión Subtensión Sobrefrecuencia Subfrecuencia Inversión de fases Potencia inversa
Selección de funciones y comunicaciones	C: Falta a tierra con comunicación. No precisa de transformador externo, calcula el fallo a tierra como suma vectorial de las 3 fases. K: Diferencial (fallo entre 0,5 y 30A). Precisa de transformador externo. Con comunicación. X: Diferencial (fallo mayor que 30A). Precisa de transformador externo. Con comunicación. A: Alarma Pre-disparo. Con comunicación. N: Falta a tierra con comunicación. Precisa de transformador externo.
Selección de alimentación	1: 100 – 250V AC/DC, 60Hz 2: 15 – 60V DC, 60Hz 6: 100 – 250V AC/DC, 50Hz 7: 15 – 60V DC, 50Hz
Otras funcionalidades	Análisis de armónicos (hasta el número 63). Grabación de las ondas de tensión e intensidad en

	caso de falta. Medida de la distorsión armónica total (THD), distorsión de demanda total (TDD).

BOBINA UTV	
Tipo	Dispara automáticamente el interruptor, cuando la tensión de alimentación/mando cae por debajo del valor predeterminado (entre un 65-85%). El tiempo de disparo es casi instantáneo (menos de 50ms).
Selección de alimentación	U0: Sin bobina de mínima U1: AC/DC 100V~130V U2: AC/DC 200V~250V U3: DC 125V U4: DC 24V~30V U5: DC 48V~60V U6: AC 380V~480V U7: AC 48V

AUX. contact & charging types	
Tipo	Estos contactos auxiliares indican eléctricamente el estado ON/OFF del INTERRUPTOR.
Selección de alimentación	AX – Estándar (3a3b). Tipo de carga estándar. BX – Extendido (5a5b). Tipo carga estándar. HX – Altas capacidades(5a5b). Para circuitos electrónicos (micro-cargas).

Homologaciones

Ensayos realizados según normativa IEC61439-1-2. Distancia de aislamiento y líneas de fuga, Continuidad del circuito de tierra,Tensión soportada a frecuencia industrial, Tensión soportada al impulso, Verificación del calentamiento.

salixsolar

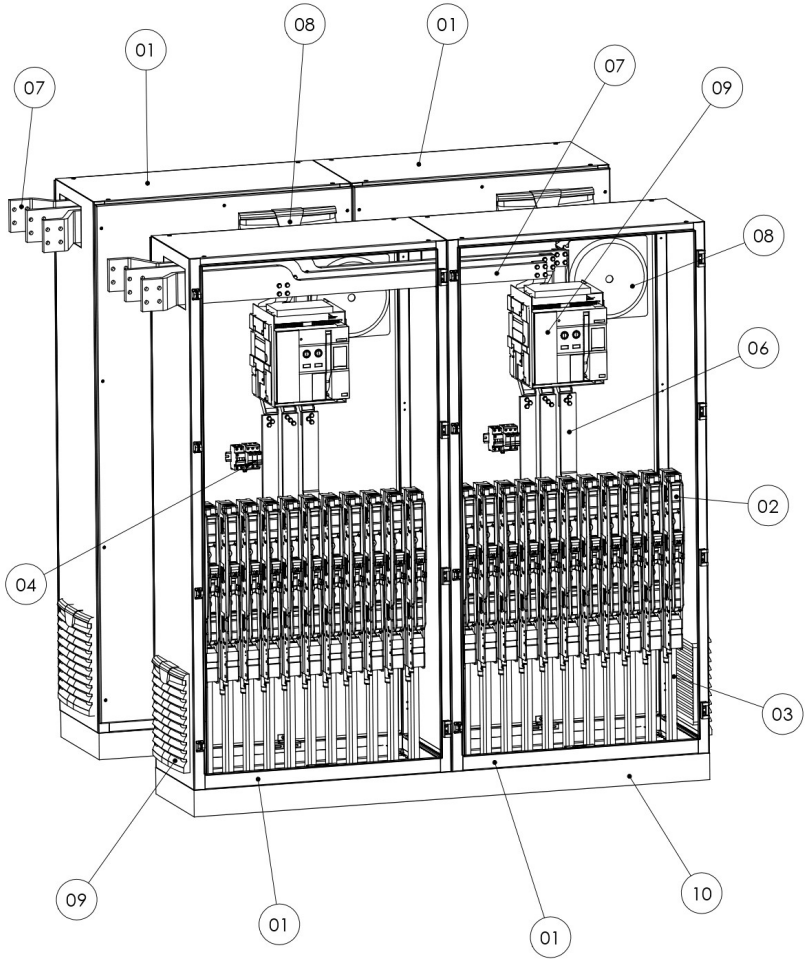

N.º DE ELEMENTO	DESCRIPCIÓN DE PIEZA	CANTIDAD
02	ARMARIO INDIVIDUAL 1500A (1-4)	1
02	PORTAFUSIBLES VERTICAL 3 FASES	11
03	ENTRADA DE TENSIÓN INVERSORES (L1 L2 L3)	11
04	PROTECCIÓN MAGNETOTÉRMICA Y SOBRETENSIONES	1
05	BASTIDOR ABIERTO 1500A	1
06	EMBARRADO TRIFÁSICO 45X20mm Y 60X1,5mm	3
07	EMBARRADO TRIFÁSICO 60X20mm Y 120X20mm	3
08	VENTILADOR PARA EXTRACCIÓN	2
09	REJILLA ENTRADA VENTILACIÓN	2
10	ZÓCALO	1

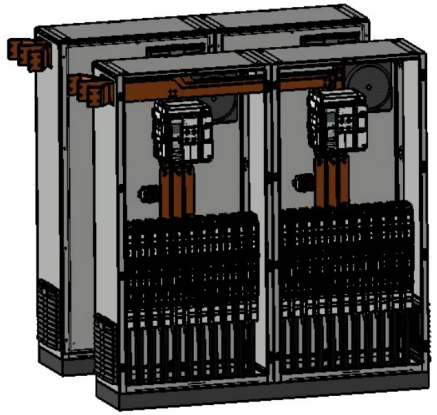

SI NO SE INDICA LO CONTRARIO: LAS COTAS SE EXPRESAN EN MM
ACABADO SUPERFICIAL:
TOLERANCIAS:
LINEAL:
ANGULAR:

ACABADO:

REBARBAR Y ROMPER ARISTAS VIVAS

NO CAMBIE LA ESCALA

REVISIÓN

	NOMBRE	FIRMA	FECHA
DIBUJ.			
VERIF.			
APROB.			
FABR.			
CALID.			

TÍTULO:

MATERIAL:

PESO:

N.º DE DIBUJO

MÓDULO COLECTOR

A3

ESCALA:1:50

HOJA 1 DE 1